MARS GAMING
GAMERS · UNIVERSE

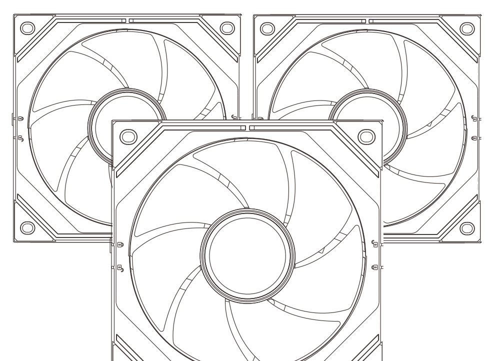

MF-LINKFINITYKIT2

WWW.MARSGAMING.EU

FR
Cet appareil se recycle
À DÉPOSER EN MAGASIN ou À DÉPOSER EN DÉCHETERIE
Points de collecte sur www.quefairedemesdechets.fr
Privilégiez la réparation ou le don de votre appareil !

MARSGAMING
Biomag S. L.
EU office:
Address: Barratxi 39, Pab. 3
01013, Vitoria, SPAIN
Telephone: +34945124598
Email: attcliente@biomag.es
Made In China

Content - Contenido - Conteúdo - Contenuto - Contenu - Inhalt - Zawartość - Inhoud - محتوى

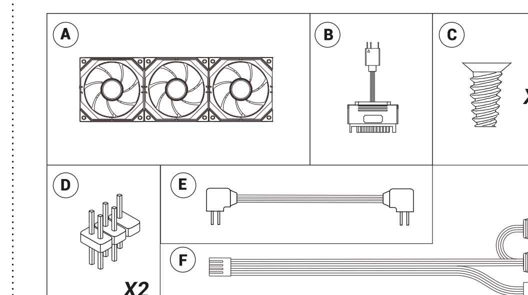

Specifications - Especificaciones - Especificações - Specifiche - Spécifications - Spezifikationen - Specyfikacje - Specificaties - المواصفات

120x120x25mm / 177g
DC12V - 0.25A / DC5V - 0.75A

EN

Recommendations and Safety Reminders
Keep children away from the equipment parts while installing the product.
Protect your hands and fingers when handling and installing the product.
Disconnect the computer from the power source before installation.
Turn off and unplug the computer before cleaning the fan.
Use compressed air to remove accumulated dust from the blades and frame.
Avoid direct contact with the fan blades while it is operating.
Keep the computer in a clean and dry environment, away from heat sources, dust, and moisture, as these can limit the lifespan of the fans.
DO NOT open the product casing; the unit operates with dangerous voltages.
DO NOT modify the cables or connectors included with this product.
DO NOT use cable adapters or cables that are not included.
DO NOT apply excessive force when plugging in and unplugging connectors.
Important notice: If you notice any damage or irregularity in the product, please do not proceed with the installation and contact our customer service immediately. Failure to follow these instructions could result in risks of injury or additional damage.

Installation
1. Choose the location in the computer case where you want to install the fans and place the front of the fan towards the outside of the case if you want to bring in cool air, or towards the inside if your goal is to exhaust warm air.
A. Installing 3 fans together: Use 2x 5-pin to 5-pin join pieces to connect the 3 fans together.
B. Installing 2 fans together + 1 fan separately: Use 1x 5-pin to 5-pin union connector to connect 2 fans together and use the extension cable to connect the separate fan to the other 2 fans.
2. Screw the fans to the case using the included screws.
3. Connect the 5-pin adapter cable to the fan.
4. Connect the PWM connector to a "FAN" port on the motherboard.
5. Connect the 3-pin ARGB connector via the SATA adapter (5.1) or directly to a motherboard or ARGB controller to control the lighting (5.2).

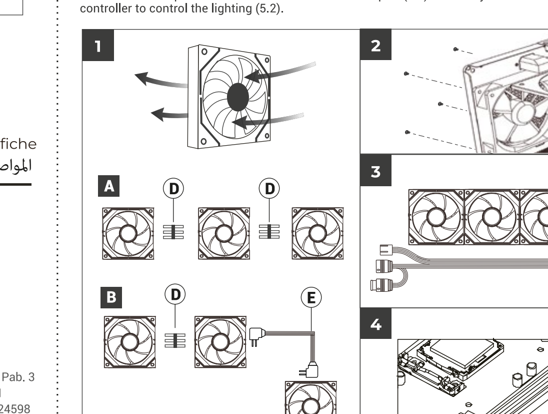

5 Lighting

5.1 Automatic lighting mode: The fans will light up with an automatic rainbow lighting effect. Use this mode if an ARGB motherboard is not available.
1. Connect the ARGB cable to the SATA adapter.
2. Connect the SATA adapter connector to a SATA connector on the power supply.

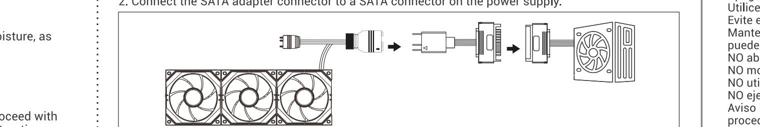

5.2 ARGB lighting mode (Optional): The fan lighting can be controlled with a compatible ARGB motherboard using the ARGB cable.
1. Connect the ARGB cable to the +5V 3-pin connector on the motherboard.
2. Ensure that the motherboard is compatible with 3-pin +5V ARGB lighting. Make sure the ARGB connector from the fans is connected to the correct ARGB control device port; otherwise, components could be damaged. If you have doubts about the compatibility of your motherboard or controller with ARGB lighting, feel free to contact us for assistance.

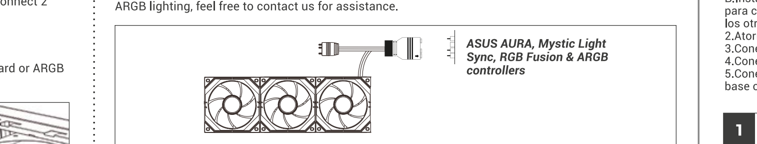

Troubleshooting
- Fan not spinning: Check the connections and make sure they are properly installed.
- Excessive noise: Make sure there is no obstruction to the fan. The fan can be noisy if the speed is too high, adjust the fan speed curves in the BIOS or control software to reduce the fan speed (RPM) without compromising cooling. If the fan has been exposed to dust or dirt it may have deteriorated, contact us for assistance.
- Fans not lighting up: Make sure the fans are connected as shown in the connection diagram. If the fans' 5V 3-pin ARGB connector has been connected to a motherboard or controller, make sure they are compatible with ARGB devices.

Warranty
The original purchase receipt will be required to use the warranty service. Please keep it in a safe place. Opening the device, manipulations, technical modifications of any kind, and damages caused by external mechanical forces will void your warranty. To read the terms and conditions of the warranty, visit es.marsgaming.eu/es/terms

Compliance
You can consult the European Union Declaration of Conformity for this product at www.marsgaming.eu/en/conformity. For more information, visit www.marsgaming.eu

Disposal and Recycling
At the end of the product's life, it must not be disposed of with regular household waste. To promote environmental sustainability and ensure proper waste management, please take the product to a designated collection and recycling center.

Contact
If you have questions or issues with the product, do not hesitate to contact us: attcliente@biomag.es / +34945124598

ES

Recomendaciones y recordatorios de seguridad
Mantén a los niños alejados de las partes del equipo mientras instale el producto.
Protege tus manos y dedos al manejar e instalar el producto.
Desconecte el ordenador de la fuente de alimentación antes de la instalación.
Apague y desconecte el ordenador antes de limpiar el ventilador.
Utilice aire comprimido para eliminar el polvo acumulado en las aspas y el marco.
Evite el contacto directo con las aspas del ventilador mientras esté en funcionamiento.
Mantenga el ordenador en un entorno limpio y seco alejado de fuentes de calor, polvo y humedad ya que pueden limitar la vida útil de los ventiladores.
NO abra la carcasa del producto, la unidad opera con voltajes peligrosos.
NO modifique los cables o conectores incluidos en este producto.
NO utilice adaptadores de cables o cables que no estén incluidos.
NO ejerza fuerza excesiva al enchufar y desenchufar los conectores.
Aviso importante: Si observa algún desperfecto o irregularidad en el producto, le rogamos que no proceda con la instalación y se ponga en contacto de inmediato con nuestro servicio de atención al cliente. No seguir estas indicaciones podría conllevar riesgos de lesiones o daños adicionales.

Instalación
1. Elija el lugar de la caja donde desee instalar los ventiladores y oriente la parte frontal del ventilador hacia el exterior de la caja si desea introducir aire fresco, o hacia el interior si su objetivo es extraer el aire caliente.
A. Instalación 3 ventiladores juntos: Utilice 2 conectores de unión 5 pines a 5 pines para conectar los 3 ventiladores entre sí.
B.Instalación 2 ventiladores + 1 ventilador separados: Utilice 1 conector de unión de 5 pines a 5 pines para conectar 2 ventiladores entre sí y utilice el cable alargador para conectar el ventilador separado a los otros 2 ventiladores.
2.Atornille los ventiladores a la caja mediante los tornillos incluidos.
3.Conecte el cable adaptador de 5 pines al ventilador.
4.Conecte el conector PWM a un puerto "FAN" de la placa base.
5.Conecte el conector ARGB de 3 pines mediante el adaptador SATA (5.1) o directamente a una placa base o controladora ARGB para controlar la iluminación (5.2).

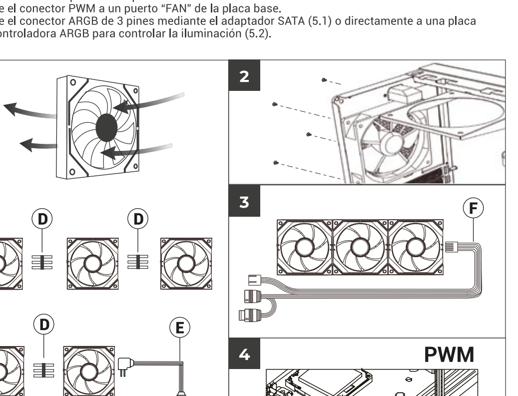

5 Iluminación

5.1 Modo de iluminación automático: Los ventiladores se iluminarán con un efecto de iluminación arcoíris automático, utilice este modo de iluminación cuando no disponga de una placa base ARGB.
1. Conecte el cable ARGB al adaptador SATA.
2. Conecte el conector SATA del adaptador a un conector SATA de la fuente de alimentación.

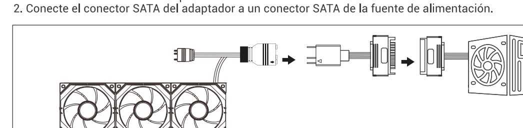

5.2 Modo de iluminación ARGB (Opcional): La iluminación de los ventiladores se puede controlar con una placa base ARGB compatible, mediante el cable ARGB.
1. Conecte el cable ARGB al conector de 3pines +5V de la placa base.
2. Asegúrese de que la placa base sea compatible con la iluminación ARGB de 3 pines +5V. Asegúrese de que el conector ARGB de los ventiladores esté conectado al puerto del dispositivo de control ARGB correcto; de lo contrario, los componentes podrían dañarse. Si tiene dudas sobre la compatibilidad de su placa base o controlador con la iluminación ARGB, no dude en contactarnos para obtener ayuda.

Resolución de problemas
- Ventilador no gira: Verifique las conexiones y asegúrese de que estén correctamente instaladas.
- Ruido excesivo: Asegúrese de que no haya algún elemento que obstruya el ventilador. El ventilador puede generar ruido si la velocidad es muy alta, ajuste las curvas de velocidad del ventilador en la BIOS o el software del control para reducir la velocidad del ventilador (RPM) sin comprometer la refrigeración. Si el ventilador ha estado expuesto a polvo o suciedad puede haberse deteriorado, contáctenos para obtener ayuda.
- Los ventiladores no se iluminan: Asegúrese de que los ventiladores estén conectados como se muestra en el diagrama de conexión. Si el conector ARGB 5V 3 pines de los ventiladores se ha conectado a una placa base o controlador, asegúrese de que son compatibles con dispositivos ARGB.

Garantía
Se requerirá el recibo de compra original para hacer uso del servicio de garantía. Por favor, guárdalo en un lugar seguro. Abrir el dispositivo, manipulaciones, modificaciones técnicas de cualquier tipo y daños debidos a fuerzas mecánicas externas anularán tu garantía. Para leer los términos y condiciones de la garantía visita es.marsgaming.eu/es/terms

Cumplimiento
Puedes consultar la Declaración de Conformidad de la Unión Europea del producto en www.marsgaming.eu/en/conformity Para más información www.marsgaming.eu

Eliminación y Reciclaje
Al final de la vida útil del producto, este no debe ser desechado con los residuos domésticos habituales. Para promover la sostenibilidad ambiental y asegurar una gestión adecuada de residuos, por favor lleva el producto a un centro de recogida y reciclaje designado.

Contacto
Si tienes preguntas o problemas con el producto, no dudes en contactarnos: attcliente@biomag.es / +34945124598

PT

Recomendações e lembretes de segurança
Mantenha as crianças afastadas das peças do equipamento durante a instalação do produto.
Proteja as suas mãos e dedos ao manusear e instalar o produto.
Desligue o computador da fonte de alimentação antes da instalação.
Desligue e desligue o computador antes de limpar o ventilador.
Utilize ar comprimido para remover qualquer pó acumulado nas lâminas e na estrutura.
Evite o contacto direto com as pás do ventilador durante o funcionamento.
Mantenha o computador num ambiente limpo e seco, longe de fontes de calor, pó e humidade, pois podem limitar a vida útil dos ventiladores.
NÃO abra a caixa do produto, a unidade funciona com tensões perigosas.
NÃO modifique os cabos ou conectores incluídos neste produto.
NÃO utilize adaptadores de cabo ou cabos que não estejam incluídos.
NÃO utilize força excessiva ao ligar e desligar conectores.
Aviso importante: Caso note algum dano ou irregularidade no produto, não prossiga com a instalação e contacte de imediato o nosso serviço de apoio ao cliente. O não cumprimento destas instruções pode resultar no risco de ferimentos ou danos adicionais.

Instalação
1. Escolha onde na sua caixa pretende instalar as ventoinhas e vire a parte frontal da ventoinha para fora da caixa se quiser trazer ar frio, ou para dentro se quiser extrair ar quente.
A. Instalação de 3 ventiladores juntos: Utilize 2 conectores de 5 pinos para 5 pinos para ligar os 3 fãs juntos.
B. Instalação de 2 ventiladores + 1 ventilador separado: Utilize 1 conector divisor de 5 pinos para 5 pinos para ligar 2 ventiladores entre si e utilize o cabo de extensão para ligar o ventilador separado aos outros 2 ventiladores.
2. Aparafuse os ventiladores ao armário utilizando os parafusos incluídos.
3. Ligue o cabo adaptador de 5 pinos ao ventilador.
4. Ligue o conector PWM a uma porta "FAN" da motherboard.
5. Ligue o conector ARGB de 3 pinos através do adaptador SATA (5.1) ou diretamente a uma motherboard ou controlador ARGB para controlar a iluminação (5.2).

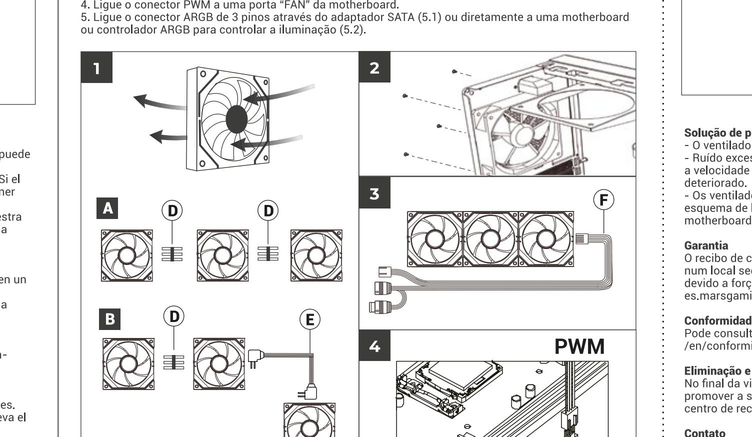

5 Raio

5.1 Modo de iluminação automática: Os ventiladores acenderão com um efeito de iluminação arco-íris automático, utilize este modo de iluminação quando não tiver uma motherboard ARGB.
1. Ligue o cabo ARGB ao adaptador SATA.
2. Ligue o conector SATA do adaptador a um conector SATA da fonte de alimentação.

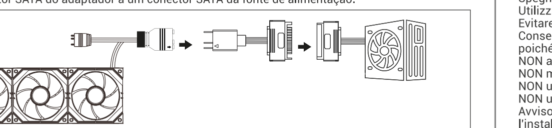

5.2 Modo de iluminação ARGB (Opcional): A iluminação das ventoinhas pode ser controlada com uma motherboard ARGB compatível, utilizando o cabo ARGB.
1. Ligue o cabo ARGB ao conector de 3 pinos +5V da motherboard.
2. Certifique-se de que a motherboard suporta iluminação ARGB de 3 pinos + 5V. Certifique-se de que o conector ARGB dos ventiladores está ligado à porta correta do dispositivo de controlo ARGB; Caso contrário, os componentes poderão ser danificados. Se tiver dúvidas sobre a compatibilidade da sua motherboard ou controlador com a iluminação ARGB, não hesite em contactar-nos para obter ajuda.

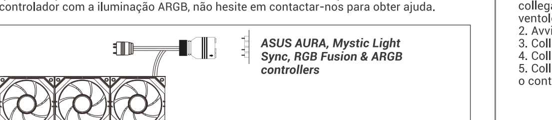

Solução de problemas
- O ventilador não roda: Verifique as ligações e certifique-se de que estão corretamente instaladas.
- Ruído excessivo: certifique-se de que não há nada a obstruir o ventilador. O ventilador pode gerar ruído se a velocidade for demasiado elevada. Se o ventilador tiver sido exposto a pó ou sujidade, pode ter-se deteriorado.
- Os ventiladores não acendem: certifique-se de que os ventiladores estão ligados, conforme indicado no esquema de ligação. Se o conector ARGB 5V de 3 pinos dos ventiladores tiver sido ligado a uma motherboard ou controlador, certifique-se de que são compatíveis com dispositivos ARGB.

Garantia
O recibo de compra original será necessário para usufruir do serviço de garantia. Por favor, mantenha-o num local seguro. A abertura do dispositivo, adulterações, modificações técnicas de qualquer tipo e danos devido a forças mecânicas externas anularão a garantia. Para ler os termos e condições da garantia, visite es.marsgaming.eu/es/terms

Conformidade
Pode consultar a Declaração de Conformidade do produto da União Europeia em www.marsgaming.eu-/en/conformity Para mais informações www.marsgaming.eu

Eliminação e Reciclagem
No final da vida útil do produto, este não deve ser eliminado juntamente com o lixo doméstico normal. Para promover a sustentabilidade ambiental e garantir a gestão adequada dos resíduos, leve o produto a um centro de recolha e reciclagem designado.

Contato
Se tiver dúvidas ou problemas com o produto, não hesite em contactar-nos: attcliente@biomag.es / +34945124598

IT

Raccomandazioni e promemoria sulla sicurezza
Tenere i bambini lontani dalle parti dell'apparecchiatura durante l'installazione del prodotto.
Proteggere le mani e le dita durante la manipolazione e l'installazione del prodotto.
Scollegare il computer dalla fonte di alimentazione prima dell'installazione.
Spegnere e scollegare il computer prima di pulire la ventola.
Utilizzare aria compressa per rimuovere la polvere accumulata sulle lame e sul telaio.
Evitare il contatto diretto con le pale del ventilatore durante il funzionamento.
Conservare il computer in un ambiente pulito e asciutto, lontano da fonti di calore, polvere e umidità poiché possono limitare la durata delle ventole.
NON aprire l'involucro del prodotto, l'unità funziona a tensioni pericolose.
NON modificare i cavi o i connettori inclusi con questo prodotto.
NON utilizzare adattatori per cavi o cavi non inclusi.
NON usare una forza eccessiva quando si collegano e scollegano i connettori.
Avviso importante: Se si notano danni o irregolarità nel prodotto, si prega di non procedere con l'installazione e di contattare immediatamente il nostro servizio clienti. La mancata osservanza di queste indicazioni potrebbe comportare il rischio di lesioni o danni aggiuntivi.

Facilità
1. Scegli dove vuoi installare le ventole nel tuo case e rivolgi la parte anteriore della ventola verso l'esterno del case se vuoi far entrare aria fredda, oppure verso l'interno se vuoi far uscire aria calda.
A. Installazione di 3 ventole insieme: utilizzare 2 connettori da 5 pin a 5 pin per collegare i 3 tifosi insieme.
B. Installazione di 2 ventole + 1 ventola separata: utilizzare 1 connettore splitter da 5 pin a 5 pin per collegare insieme 2 ventole e utilizzare il cavo di prolunga per collegare la ventola separata alle altre 2 ventole.
2. Avvitare le ventole al case utilizzando le viti incluse.
3. Collegare il cavo adattatore a 5 pin alla ventola.
4. Collegare il connettore PWM a una porta "FAN" sulla scheda madre.
5. Collegare il connettore ARGB a 3 pin tramite adattatore SATA (5.1) o direttamente a una scheda madre o controller ARGB per controllare l'illuminazione (5.2).

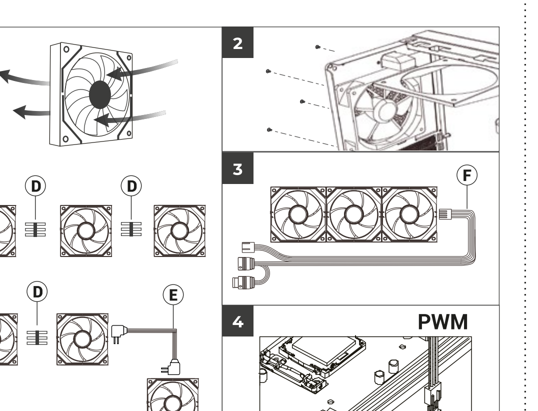

5 Fulmine

5.1 Modalità di illuminazione automatica: le ventole si accenderanno con un effetto di illuminazione arcobaleno automatico, utilizzare questa modalità di illuminazione quando non si dispone di una scheda madre ARGB.
1. Collegare il cavo ARGB all'adattatore SATA.
2. Collegare il connettore SATA dell'adattatore a un connettore SATA dell'alimentatore.

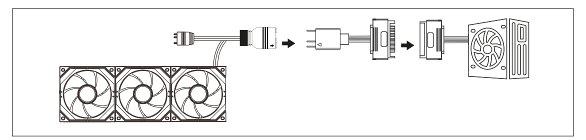

5.2 Modalità illuminazione ARGB (opzionale): l'illuminazione delle ventole può essere controllata con una scheda madre ARGB compatibile, utilizzando il cavo ARGB.
1. Collegare il cavo ARGB al connettore a 3 pin +5V sulla scheda madre.
2. Assicurarsi che la scheda madre supporti l'illuminazione ARGB a 3 pin + 5 V. Assicurati che il connettore ARGB delle ventole sia collegato alla porta corretta del dispositivo di controllo ARGB; In caso contrario, i componenti potrebbero danneggiarsi. Se hai domande sulla compatibilità della scheda madre o del controller con l'illuminazione ARGB, non esitare a contattarci per ricevere assistenza.

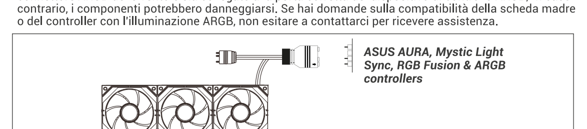

Risoluzione dei problemi
- La ventola non gira: controllare i collegamenti e assicurarsi che siano installati correttamente.
- Rumore eccessivo: assicurarsi che non ci sia nulla che ostruisca la ventola. La ventola potrebbe generare rumore se la velocità è troppo elevata; regolare le curve di velocità della ventola nel BIOS o nel software di controllo per ridurre la velocità della ventola (RPM) senza compromettere il raffreddamento. Se la ventola è stata esposta a polvere o sporcizia potrebbe essersi deteriorata. Contattateci per ricevere assistenza.
- Le ventole non si accendono: assicurarsi che le ventole siano collegate come mostrato nello schema di collegamento. Se il connettore ARGB 5V a 3 pin delle ventole è stato collegato a una scheda madre o a un controller, assicurarsi che supportino i dispositivi ARGB.

Garanzia
Per usufruire del servizio di garanzia sarà necessaria la ricevuta di acquisto originale. Si prega di conservarlo in un luogo sicuro. L'apertura del dispositivo, la manomissione, modifiche tecniche di qualsiasi tipo e danni dovuti a forze meccaniche esterne invalideranno la garanzia. Per leggere i termini e le condizioni della garanzia visita es.marsgaming.eu/es/terms

Conformità
Puoi consultare la Dichiarazione di conformità del prodotto dell'Unione Europea su www.marsgaming.eu-/en/conformity Per maggiori informazioni www.marsgaming.eu

Smaltimento e riciclaggio
Al termine della vita utile del prodotto, non deve essere smaltito con i normali rifiuti domestici. Per promuovere la sostenibilità ambientale e garantire una corretta gestione dei rifiuti, portare il prodotto in un centro di raccolta e riciclaggio designato.

Contatto
Se hai domande o problemi con il prodotto, non esitare a contattarci: attcliente@biomag.es / +34945124598

FR

Conseils et rappels de sécurité
Tenez les enfants éloignés des pièces de l'équipement lors de l'installation du produit.
Protégez vos mains et vos doigts lors de la manipulation et de l'installation du produit.
Débranchez l'ordinateur de l'alimentation électrique avant l'installation.
Éteignez et débranchez votre ordinateur avant de nettoyer le ventilateur.
Utilisez de l'air comprimé pour éliminer toute poussière accumulée sur les lames et le cadre.
Évitez tout contact direct avec les pales du ventilateur pendant son fonctionnement.
Conservez l'ordinateur dans un environnement propre et sec, loin des sources de chaleur, de poussière et d'humidité, car celles-ci peuvent limiter la durée de vie des ventilateurs.
NE PAS ouvrir le boîtier du produit, l'appareil fonctionne avec des tensions dangereuses.
NE modifiez PAS les câbles ou les connecteurs inclus avec ce produit.
N'utilisez PAS d'adaptateurs de câble ou de câbles autres que ceux inclus.
N'utilisez PAS de force excessive lors du branchement et du débranchement des connecteurs.
Avis important : Si vous constatez un dommage ou une irrégularité dans le produit, veuillez ne pas procéder à l'installation et contacter immédiatement notre service client. Le non-respect de ces instructions peut entraîner un risque de blessure ou de dommages supplémentaires.

Facilité
1. Choisissez l'endroit où vous souhaitez installer les ventilateurs dans votre boîtier et orientez l'avant du ventilateur vers l'extérieur du boîtier si vous souhaitez faire entrer de l'air frais, ou vers l'intérieur si vous souhaitez évacuer l'air chaud.
A. Installation de 3 ventilateurs ensemble : utilisez 2 connecteurs 5 broches à 5 broches pour connecter les 3 fans ensemble.
B.2 ventilateurs + 1 installation de ventilateur séparé : utilisez 1 connecteur répartiteur 5 broches à 5 broches pour connecter 2 ventilateurs ensemble et utilisez le câble d'extension pour connecter le ventilateur séparé aux 2 autres ventilateurs.
2. Vissez les ventilateurs au boîtier à l'aide des vis fournies.
3.Connectez le câble adaptateur à 5 broches au ventilateur.
4.Connectez le connecteur PWM à un port « FAN » sur la carte mère.
5.Connectez le connecteur ARGB à 3 broches via un adaptateur SATA (5.1) ou directement sur une carte mère ou un contrôleur ARGB pour contrôler l'éclairage (5.2).

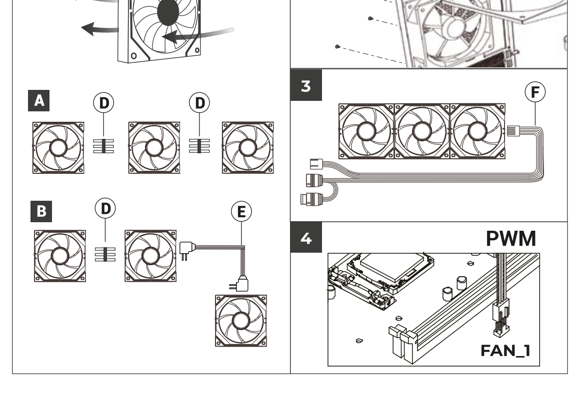

5 Foudre

5.1 Mode d'éclairage automatique : les ventilateurs s'allumeront avec un effet d'éclairage arc-en-ciel automatique, veuillez utiliser ce mode d'éclairage lorsque vous n'avez pas de carte mère ARGB.
1. Connectez le câble ARGB à l'adaptateur SATA.
2. Connectez le connecteur SATA de l'adaptateur à un connecteur SATA du bloc d'alimentation.

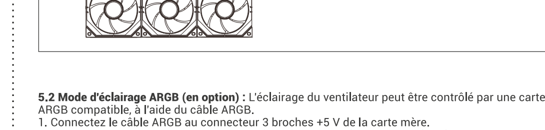

5.2 Mode d'éclairage ARGB (en option) : L'éclairage du ventilateur peut être contrôlé par une carte mère ARGB compatible, à l'aide du câble ARGB.
1. Connectez le câble ARGB au connecteur 3 broches +5 V de la carte mère.
2. Assurez-vous que votre carte mère prend en charge l'éclairage ARGB 3 broches +5 V. Assurez-vous que le connecteur ARGB des ventilateurs est connecté au bon port du périphérique de contrôle ARGB ; Dans le cas contraire, les composants risquent d'être endommagés. Si vous avez des questions sur la compatibilité de votre carte mère ou de votre contrôleur avec l'éclairage ARGB, n'hésitez pas à nous contacter pour obtenir de l'aide.

Dépannage
- Le ventilateur ne tourne pas : Vérifiez les connexions et assurez-vous qu'elles sont correctement installées.
- Bruit excessif : Assurez-vous que rien n'obstrue le ventilateur. Le ventilateur peut générer du bruit si la vitesse est trop élevée, ajustez les courbes de vitesse du ventilateur dans le BIOS ou le logiciel de contrôle pour réduire la vitesse du ventilateur (RPM) sans compromettre le refroidissement. Si le ventilateur a été exposé à la poussière ou à la saleté, il peut s'être détérioré, veuillez nous contacter pour obtenir de l'aide.
- Les ventilateurs ne s'allument pas : Assurez-vous que les ventilateurs sont connectés comme indiqué sur le schéma de connexion. Si le connecteur ARGB 5V 3 broches des ventilateurs a été connecté à une carte mère ou à un contrôleur, assurez-vous qu'ils prennent en charge les périphériques ARGB.

Garantie
Le reçu d'achat original sera requis pour bénéficier du service de garantie. Veuillez le conserver dans un endroit sûr. L'ouverture de l'appareil, toute altération, toute modification technique de quelque nature que ce soit ainsi que les dommages dus à des forces mécaniques externes annuleront votre garantie. Pour lire les termes et conditions de la garantie, visitez es.marsgaming.eu/es/terms

Conformité
Vous pouvez consulter la déclaration de conformité de l'Union européenne du produit sur www.marsgaming.eu/en/conformity Pour plus d'informations www.marsgaming.eu

Élimination et recyclage
À la fin de sa durée de vie utile, le produit ne doit pas être jeté avec les ordures ménagères normales. Afin de promouvoir la durabilité environnementale et d'assurer une bonne gestion des déchets, veuillez apporter le produit à un centre de collecte et de recyclage désigné.

Contact
Si vous avez des questions ou des problèmes avec le produit, n'hésitez pas à nous contacter : attcliente@biomag.es / +34945124598

DE

Sicherheitstipps und Hinweise
Halten Sie Kinder während der Installation des Produkts von Geräteteilen fern.
Schützen Sie Ihre Hände und Finger beim Umgang mit dem Produkt und bei der Installation.
Trennen Sie vor der Installation den Computer vom Stromnetz.
Schalten Sie Ihren Computer aus und ziehen Sie den Stecker, bevor Sie den Lüfter reinigen.
Entfernen Sie mit Druckluft sämtlichen angesammelten Staub von den Flügeln und dem Rahmen.
Vermeiden Sie während des Betriebs den direkten Kontakt mit den Lüfterblättern.
Bewahren Sie den Computer in einer sauberen, trockenen Umgebung auf und halten Sie ihn von Wärmequellen, Staub und Feuchtigkeit fern, da diese die Lebensdauer der Lüfter verkürzen können.
Öffnen Sie NICHT das Produktgehäuse, das Gerät arbeitet mit gefährlicher Spannung.
Verändern Sie KEINE Kabel oder Anschlüsse, die im Lieferumfang dieses Produkts enthalten sind.
Verwenden Sie KEINE anderen Kabeladapter oder Kabel als die im Lieferumfang enthaltenen.
Wenden Sie beim Ein- und Ausstecken von Steckern KEINE übermäßige Kraft an.
Wichtiger Hinweis: Sollten Sie Beschädigungen oder Unregelmäßigkeiten am Produkt feststellen, führen Sie die Installation bitte nicht durch und kontaktieren Sie umgehend unseren Kundenservice. Die Nichtbeachtung dieser Anweisungen kann zu Verletzungen oder zusätzlichen Schäden führen.

Einrichtung
1. Wählen Sie aus, wo in Ihrem Gehäuse Sie die Lüfter installieren möchten, und richten Sie die Vorderseite des Lüfters nach außen, wenn Sie kühle Luft einlassen möchten, oder nach innen, wenn Sie heiße Luft abführen möchten.
A. Installation von 3 Lüftern zusammen: Verwenden Sie 2 5-polige auf 5-polige Stecker zum Verbinden die 3 Lüfter zusammen.
B. Installation von 2 Lüftern + 1 separater Lüfter: Verwenden Sie 1 5-poligen auf 5-poligen Splitter-Stecker, um 2 Lüfter miteinander zu verbinden, und verwenden Sie das Verlängerungskabel, um den separaten Lüfter mit den anderen 2 Lüftern zu verbinden.
2. Schrauben Sie die Lüfter mit den mitgelieferten Schrauben am Gehäuse fest.
3. Schließen Sie das 5-polige Adapterkabel an den Lüfter an.
4. Verbinden Sie den PWM-Stecker mit einem „FAN"-Anschluss auf der Hauptplatine.
5.Verbinde den 3-poligen ARGB-Anschluss per SATA-Adapter (5.1) oder direkt mit einem ARGB-Motherboard oder Controller, um die Beleuchtung zu steuern (5.2).

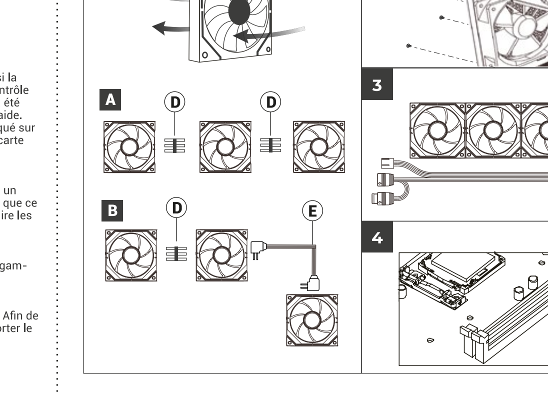

5 Blitz

5.1 Automatischer Beleuchtungsmodus: Die Lüfter leuchten mit einem automatischen Regenbogenlichteffekt. Bitte verwenden Sie diesen Beleuchtungsmodus, wenn Sie kein ARGB-Motherboard haben.
1. Verbinden Sie das ARGB-Kabel mit dem SATA-Adapter.
2. Verbinden Sie den SATA-Anschluss des Adapters mit einem SATA-Anschluss am Netzteil.

5.2 ARGB-Beleuchtungsmodus (optional): Die Lüfterbeleuchtung kann mithilfe des ARGB-Kabels über ein kompatibles ARGB-Motherboard gesteuert werden.
1. Verbinden Sie das ARGB-Kabel mit dem 3-poligen +5V-Anschluss auf der Hauptplatine.
2. Stellen Sie sicher, dass Ihr Motherboard 3-polige +5V ARGB-Beleuchtung unterstützt. Stellen Sie sicher, dass der ARGB-Anschluss der Lüfter an den richtigen ARGB-Steuergeräteanschluss angeschlossen ist. Andernfalls kann es zu einer Beschädigung der Bauteile kommen. Wenn Sie Fragen zur Kompatibilität Ihres Motherboards oder Controllers mit ARGB-Beleuchtung haben, können Sie sich gerne an uns wenden.

Fehlerbehebung
- Lüfter dreht nicht: Prüfen Sie die Anschlüsse und stellen Sie sicher, dass diese richtig montiert sind.
- Übermäßiger Lärm: Stellen Sie sicher, dass der Lüfter nicht behindert wird. Bei einer zu hohen Drehzahl kann der Lüfter Geräusche erzeugen. Passen Sie die Lüfterdrehzahlkurven im BIOS oder in der Steuerungssoftware an, um die Lüfterdrehzahl (U/min) zu verringern, ohne die Kühlung zu beeinträchtigen. Wenn der Lüfter Staub oder Schmutz ausgesetzt war, ist er möglicherweise beschädigt. Kontaktieren Sie uns für Hilfe.
- Lüfter leuchten nicht: Stellen Sie sicher, dass die Lüfter wie im Anschlussdiagramm dargestellt angeschlossen sind. Wenn der ARGB 5V 3-Pin-Anschluss der Lüfter an ein Motherboard oder einen Controller angeschlossen wurde, stellen Sie bitte sicher, dass diese ARGB-Geräte unterstützen.

Garantie
Zur Inanspruchnahme des Garantieservices ist der Originalkaufbeleg erforderlich. Bitte bewahren Sie es an einem sicheren Ort auf. Bei Öffnen des Gerätes, Manipulationen, technischen Veränderungen aller Art sowie Beschädigungen durch äußere mechanische Einwirkung erlischt die Garantie. Um die Garantiebedingungen zu lesen, besuchen Sie es.marsgaming.eu/es/terms

Einhaltung
Sie können die Konformitätserklärung der Europäischen Union für das Produkt unter www.marsgaming.eu-/en/conformity einsehen. Weitere Informationen finden Sie unter www.marsgaming.eu.

Entsorgung und Recycling
Am Ende seiner Nutzungsdauer darf das Produkt nicht mit dem normalen Hausmüll entsorgt werden. Um die ökologische Nachhaltigkeit zu fördern und eine ordnungsgemäße Abfallentsorgung sicherzustellen, bringen Sie das Produkt bitte zu einem dafür vorgesehenen Sammel- und Recyclingzentrum.

Kontakt
Wenn Sie Fragen oder Probleme mit dem Produkt haben, zögern Sie bitte nicht, uns zu kontaktieren: attcliente@biomag.es / +34945124598

PL

Wskazówki i przypomnienia dotyczące bezpieczeństwa
Podczas instalacji produktu należy trzymać dzieci z dala od elementów urządzenia.
Podczas obsługi i instalacji produktu należy chronić dłonie i palce.
Przed instalacją należy odłączyć komputer od zasilania.
Przed czyszczeniem wentylatora wyłącz komputer i odłącz go od zasilania.
Za pomocą sprężonego powietrza usuń nagromadzony kurz z łopatek i ramy.
Unikaj bezpośredniego kontaktu z łopatkami wentylatora podczas jego pracy.
Przechowuj komputer w czystym i suchym miejscu, z dala od źródeł ciepła, kurzu i wilgoci, gdyż mogą one skrócić żywotność wentylatorów.
NIE otwieraj obudowy produktu, gdyż urządzenie pracuje pod niebezpiecznym napięciem.
NIE modyfikuj żadnych kabli ani złączy dołączonych do tego produktu.
NIE używaj adapterów kablowych ani kabli innych niż dołączone.
NIE stosuj nadmiernej siły podczas podłączania i odłączania złączy.
Ważna informacja: Jeśli zauważysz jakiekolwiek uszkodzenie lub nieprawidłowości w produkcie, nie kontynuuj instalacji, tylko natychmiast skontaktuj się z naszym działem obsługi klienta. Nieprzestrzeganie tych instrukcji może skutkować ryzykiem obrażeń ciała lub dodatkowych szkód.

Obiekt
1. Wybierz miejsce w obudowie, w którym chcesz zamontować wentylatory i skieruj przód wentylatora na zewnątrz obudowy, jeśli chcesz wciągać chłodne powietrze, lub do środka, jeśli chcesz wydmuchiwać ciepłe powietrze.
A. Montaż 3 wentylatorów razem: Do połączenia należy użyć 2 złączy 5-stykowych do 5-stykowych. 3 fanów razem.
B. Instalacja 2 wentylatorów + 1 oddzielnego wentylatora: Użyj 1 rozdzielacza 5-stykowego na 5-stykowy, aby połączyć 2 wentylatory razem, i użyj przedłużacza, aby podłączyć oddzielny wentylator do pozostałych 2 wentylatorów.
2. Przykręć wentylatory do obudowy za pomocą dołączonych śrub.
3. Podłącz 5-stykowy kabel adaptera do wentylatora.
4. Podłącz złącze PWM do portu „FAN" na płycie głównej.
5. Podłącz 3-pinowe złącze ARGB za pomocą adaptera SATA (5.1) lub bezpośrednio do płyty głównej ARGB lub kontrolera, aby sterować oświetleniem (5.2).

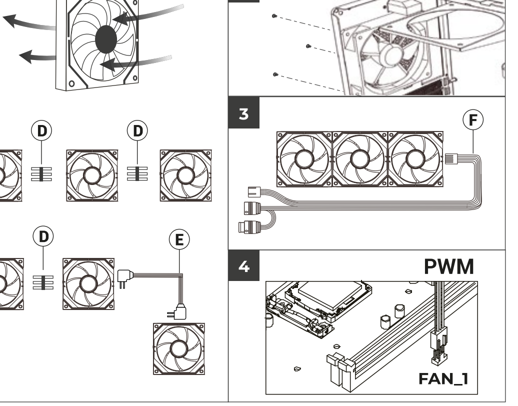

5 Błyskawica

5.1 Tryb automatycznego podświetlenia: Wentylatory będą się automatycznie podświetlać, tworząc efekt tęczy. Z tego trybu podświetlenia należy korzystać, jeśli nie posiadasz płyty głównej ARGB.
1. Podłącz kabel ARGB do adaptera SATA.
2. Podłącz złącze SATA adaptera do złącza SATA w zasilaczu.

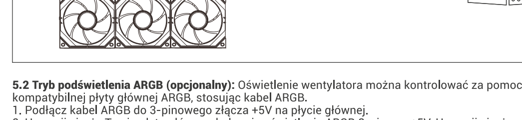

5.2 Tryb podświetlenia ARGB (opcjonalny): Oświetlenie wentylatora można kontrolować za pomocą kompatybilnej płyty głównej ARGB, stosując kabel ARGB.
1. Podłącz kabel ARGB do 3-pinowego złącza +5V na płycie głównej.
2. Upewnij się, że Twoja płyta główna obsługuje oświetlenie ARGB 3-pinowe +5V. Upewnij się, że złącze ARGB wentylatorów jest podłączone do właściwego portu urządzenia sterującego ARGB; W przeciwnym razie podzespoły mogą ulec uszkodzeniu. Jeśli masz jakiekolwiek pytania dotyczące kompatybilności Twojej płyty głównej lub kontrolera z oświetleniem ARGB, skontaktuj się z nami, a udzielimy Ci pomocy.

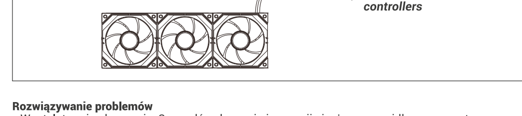

Rozwiązywanie problemów
- Wentylator nie obraca się: Sprawdź połączenia i upewnij się, że są prawidłowo zamontowane.
- Nadmierny hałas: Sprawdź, czy nic nie blokuje pracy wentylatora. Wentylator może generować hałas, jeśli jego prędkość jest zbyt wysoka. Należy dostosować krzywe prędkości wentylatora w systemie BIOS lub oprogramowaniu sterującym, aby zmniejszyć prędkość wentylatora (RPM) bez pogarszania chłodzenia. Jeżeli wentylator został wystawiony na działanie kurzu lub brudu, jego stan mógł ulec pogorszeniu. W celu uzyskania pomocy prosimy o kontakt.
- Wentylatory się nie zapalają: Sprawdź, czy wentylatory są podłączone tak, jak pokazano na schemacie połączeń. Jeśli złącze ARGB 5V 3-pinowe wentylatorów zostało podłączone do płyty głównej lub kontrolera, upewnij się, że obsługują one urządzenia ARGB.

Gwarancja
Aby skorzystać z serwisu gwarancyjnego, wymagany jest oryginalny dowód zakupu. Proszę przechowywać w bezpiecznym miejscu. Otwarcie urządzenia, ingerencja w urządzenie, wszelkiego rodzaju modyfikacje techniczne oraz uszkodzenia spowodowane działaniem zewnętrznych sił mechanicznych powodują utratę gwarancji. Aby zapoznać się z warunkami gwarancji, odwiedź stronę es.marsgaming.eu/es/terms

Zgodność
Deklarację zgodności produktu z przepisami Unii Europejskiej można sprawdzić na stronie www.marsgaming.eu/en/conformity Więcej informacji na stronie www.marsgaming.eu

Utylizacja i recykling
Po zakończeniu okresu użytkowania produktu nie należy go wyrzucać wraz ze zwykłymi odpadami domowymi. Aby promować zrównoważony rozwój środowiska i zapewnić właściwą gospodarkę odpadami, prosimy o dostarczenie produktu do wyznaczonego punktu zbiórki i recyklingu.

Kontakt
Jeśli masz jakiekolwiek pytania lub problemy z produktem, nie wahaj się z nami skontaktować: attcliente@biomag.es / +34945124598

NL

Veiligheidstips en -herinneringen
Houd kinderen uit de buurt van onderdelen van het apparaat terwijl u het product installeert.
Bescherm uw handen en vingers bij het hanteren en installeren van het product.
Koppel de computer los van de voeding voordat u met de installatie begint.
Schakel uw computer uit en haal de stekker uit het stopcontact voordat u de ventilator schoonmaakt.
Gebruik perslucht om eventueel opgehoopt stof van de messen en het frame te verwijderen.
Vermijd direct contact met de ventilatorbladen terwijl deze in werking is.
Bewaar de computer in een schone, droge omgeving, uit de buurt van warmte-, stof- en vochtigheidsbronnen. Deze kunnen de levensduur van de ventilatoren verkorten.
Open de behuizing van het product NIET, het apparaat werkt met gevaarlijke spanningen.
Wijzig GEEN kabels of connectoren die bij dit product zijn geleverd.
Gebruik GEEN andere kabeladapters of kabels dan de meegeleverde.
Gebruik GEEN overmatige kracht bij het aansluiten en loskoppelen van connectoren.
Belangrijke mededeling: Als u schade of onregelmatigheden aan het product opmerkt, ga dan niet verder met de installatie en neem onmiddellijk contact op met onze klantenservice. Als u deze instructies niet opvolgt, kan dit leiden tot letsel of extra schade.

Faciliteit
1. Kies waar u de ventilatoren in uw behuizing wilt installeren. Richt de voorkant van de ventilator naar buiten als u koele lucht wilt aanvoeren, of naar binnen als u warme lucht wilt afvoeren.
A. 3 ventilatoren samen installeren: Gebruik 2 5-pins naar 5-pins connectoren om verbinding te maken de 3 fans samen.
B. Installatie van 2 ventilatoren + 1 aparte ventilator: Gebruik 1 5-pins naar 5-pins splitterconnector om 2 ventilatoren op elkaar aan te sluiten en gebruik de verlengkabel om de aparte ventilator op de andere 2 ventilatoren aan te sluiten.
2. Schroef de ventilatoren met de meegeleverde schroeven vast aan de behuizing.
3. Sluit de 5-pins adapterkabel aan op de ventilator.
4. Sluit de PWM-connector aan op een "FAN"-poort op het moederbord.
5. Sluit de 3-pins ARGB-connector aan via een SATA-adapter (5.1) of rechtstreeks op een ARGB-moederbord of -controller om de verlichting te regelen (5.2).

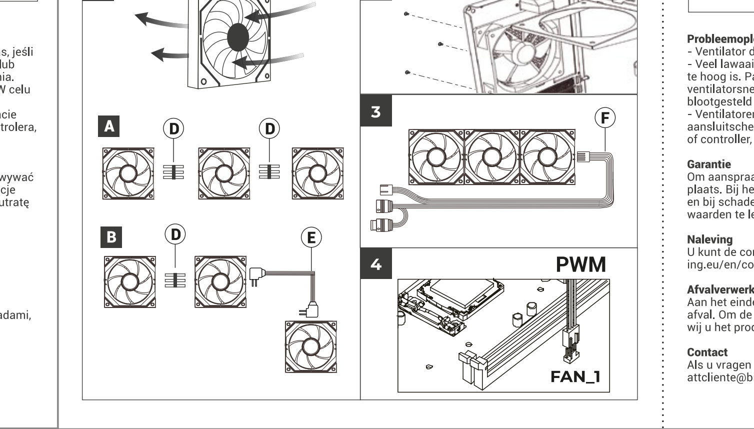

5 Bliksem

5.1 Automatische verlichtingsmodus: De ventilatoren lichten automatisch op met een regenbooglichteffect. Gebruik deze verlichtingsmodus als u geen ARGB-moederbord hebt.
1. Sluit de ARGB-kabel aan op de SATA-adapter.
2. Sluit de SATA-connector van de adapter aan op een SATA-connector op de voeding.

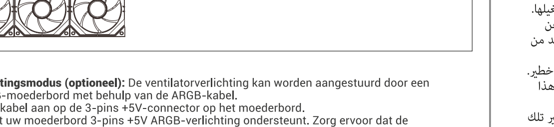

5.2 ARGB-verlichtingsmodus (optioneel): De ventilatorverlichting kan worden aangestuurd door een compatibel ARGB-moederbord met behulp van de ARGB-kabel.
1. Sluit de ARGB-kabel aan op de 3-pins +5V-connector op het moederbord.
2. Zorg ervoor dat uw moederbord 3-pins +5V ARGB-verlichting ondersteunt. Zorg ervoor dat de ARGB-connector van de ventilatoren is aangesloten op de juiste ARGB-besturingsapparaatpoort; Anders kunnen de componenten beschadigd raken. Als u vragen hebt over de compatibiliteit van uw moederbord of controller met ARGB-verlichting, neem dan gerust contact met ons op.

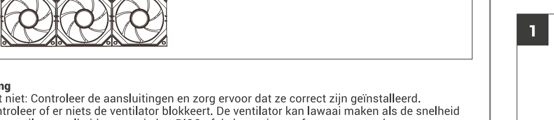

Probleemoplossing
- Ventilator draait niet: Controleer de aansluitingen en zorg ervoor dat ze correct zijn geïnstalleerd.
- Veel lawaai: controleer of er niets de ventilator blokkeert. De ventilator kan lawaai maken als de snelheid te hoog is. Pas de ventilatorsnelheidscurven in het BIOS of de besturingssoftware aan om de ventilatorsnelheid (RPM) te verlagen zonder dat dit ten koste gaat van de koeling. Als de ventilator is blootgesteld aan stof of vuil, is de werking mogelijk aangetast. Neem contact met ons op voor hulp.
- Ventilatoren gaan niet aan: Controleer of de ventilatoren zijn aangesloten zoals aangegeven in het aansluitschema. Als de ARGB 5V 3-pins connector van de ventilatoren is aangesloten op een moederbord of controller, controleer dan of deze ARGB-apparaten ondersteunen.

Garantie
Om aanspraak te maken op de garantie, is het originele aankoopbewijs vereist. Bewaar het op een veilige plaats. Bij het openen van het apparaat, bij manipulatie, bij technische wijzigingen van welke aard dan ook en bij schade veroorzaakt door externe mechanische krachten vervalt de garantie. Om de garantievoorwaarden te lezen, bezoek es.marsgaming.eu/es/terms

Naleving
U kunt de conformiteitsverklaring van de Europese Unie van het product raadplegen op www.marsgaming.eu/en/conformity Voor meer informatie www.marsgaming.eu

Afvalverwerking en recycling
Aan het einde van de levensduur van het product mag u het niet weggooien met het normale huishoudelijke afval. Om de duurzaamheid van het milieu te bevorderen en een goed afvalbeheer te garanderen, verzoeken wij u het product naar een aangewezen inzamel- en recyclingcentrum te brengen.

Contact
Als u vragen of problemen heeft met het product, aarzel dan niet om contact met ons op te nemen: attcliente@biomag.es / +34945124598

العربية

نصائح وتذكيرات السلامة
احتفظ بالأطفال بعيدًا عن أجزاء الجهاز أثناء تركيب المنتج.
قم بحماية يديك وأصابعك عند التعامل مع المنتج وتثبيته.
افصل الكمبيوتر عن مصدر الطاقة قبل التثبيت.
قم بإيقاف تشغيل الكمبيوتر وفصله عن التيار الكهربائي قبل تنظيف المروحة.
استخدم الهواء المضغوط لإزالة أي غبار متراكم من الشفرات والإطار.
تجنب الاتصال المباشر مع شفرات المروحة أثناء تشغيلها.
قم بتخزين الكمبيوتر في بيئة نظيفة وجافة بعيدًا عن مصادر الحرارة والغبار والرطوبة، حيث يمكن أن تحد من عمر المراوح.
لا تفتح غلاف المنتج، فالوحدة تعمل بجهد كهربائي خطير.
لا تقم بتعديل أي كابلات أو موصلات متضمنة مع هذا المنتج.
لا تستخدم محولات الكابلات أو الكابلات الأخرى غير تلك المضمنة.
لا تستخدم القوة المفرطة عند توصيل وفصل الموصلات.
ملاحظة هامة: إذا لاحظت أي ضرر أو عدم انتظام في المنتج، يرجى عدم المتابعة بالتثبيت والاتصال بخدمة العملاء لدينا على الفور. قد يؤدي عدم اتباع هذه التعليمات إلى خطر الإصابة أو حدوث أضرار إضافية.

منشأة
1. اختر المكان الذي تريد تثبيت المراوح فيه في حالتك ووجه مقدمة المروحة نحو خارج العلبة إذا كنت تريد إدخال هواء بارد، أو نحو الداخل إذا كنت تريد إخراج الهواء الساخن.
أ. تركيب 3 مراوح معًا: استخدم موصلين من 5 دبابيس إلى 5 دبابيس للتوصيل المشجعين الثلاثة معا.
ب. تركيب مروحتين + مروحة منفصلة واحدة: استخدم موصل مقسم 5 دبابيس إلى 5 دبابيس لتوصيل مروحتين معًا، واستخدم كابل التمديد لتوصيل المروحة المنفصلة بالمروحتين الأخريين.
2. قم بربط المراوح بالعلبة باستخدام البراغي المرفقة.
3. قم بتوصيل كابل المحول ذي الخمسة أطراف بالمروحة.
4. قم بتوصيل موصل PWM بمنفذ "FAN" الموجود على اللوحة الأم.
5. قم بتوصيل موصل ARGB ثلاثي الدبابيس عبر محول SATA (5.1) أو مباشرة باللوحة الأم ARGB أو وحدة التحكم للتحكم في الإضاءة (5.2).

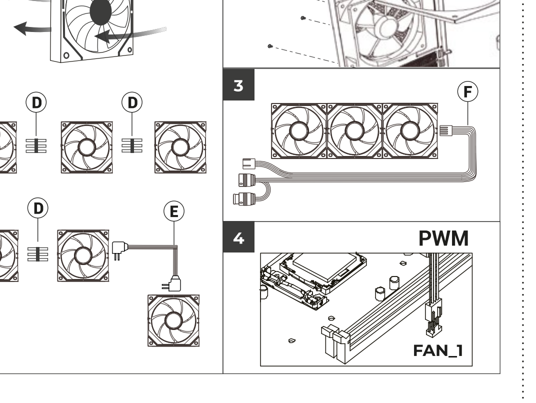

5 البرق

5.1 وضع الإضاءة التلقائي: ستضيء المراوح بتأثير إضاءة قوس قزح التلقائي، يرجى استخدام وضع الإضاءة هذا عندما لا يكون لديك اللوحة الأم ARGB.
1. قم بتوصيل كابل ARGB بمحول SATA.
2. قم بتوصيل موصل SATA الخاص بالمحول بموصل SATA الموجود على مصدر الطاقة.

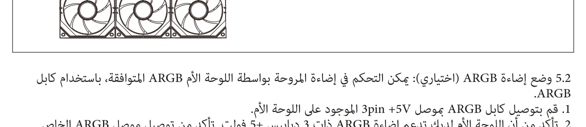

5.2 وضع إضاءة ARGB (اختياري): يمكن التحكم في إضاءة المروحة بواسطة اللوحة الأم ARGB المتوافقة، باستخدام كابل ARGB.
1. قم بتوصيل كابل ARGB بموصل 3pin +5V الموجود على اللوحة الأم.
2. تأكد من أن اللوحة الأم لديك تدعم إضاءة ARGB ذات 3 دبابيس +5 فولت. تأكد من توصيل موصل ARGB الخاص بالمراوح بمنفذ جهاز التحكم ARGB الصحيح؛ وإلا، قد تتعرض المكونات للتلف. إذا كانت لديك أي أسئلة حول توافق اللوحة الأم أو وحدة التحكم الخاصة بك مع إضاءة ARGB، فلا تتردد في الاتصال بنا للحصول على المساعدة.

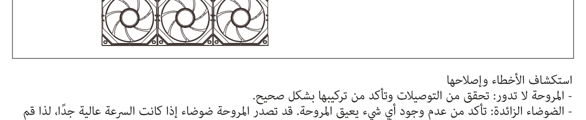

استكشاف الأخطاء وإصلاحها
- المروحة لا تدور: تحقق من التوصيلات وتأكد من تركيبها بشكل صحيح.
- الضوضاء الزائدة: تأكد من عدم وجود أي شيء يعيق المروحة. قد تصدر المروحة ضوضاء إذا كانت السرعة عالية جدًا، لذا قم بضبط منحنيات سرعة المروحة في BIOS أو برنامج التحكم لتقليل سرعة المروحة (RPM) دون المساس بالتبريد. في حالة تعرض المروحة للغبار أو الأوساخ، فمن المحتمل أن تتدهور، يرجى الاتصال بنا للحصول على المساعدة.
- المراوح لا تضيء: تأكد من توصيل المراوح كما هو موضح في مخطط التوصيل. إذا تم توصيل موصل ARGB 5V 3-pin الخاص بالمراوح باللوحة الأم أو وحدة التحكم، فيرجى التأكد من أنها تدعم أجهزة ARGB.

ضمان
سوف تحتاج إلى إيصال الشراء الأصلي للاستفادة من خدمة الضمان. يرجى الاحتفاظ به في مكان آمن. إن فتح الجهاز أو العبث به أو إجراء أي تعديلات تقنية عليه من أي نوع أو إحداث أي ضرر به بسبب قوى ميكانيكية خارجية سوف يؤدي إلى إبطال الضمان. لقراءة شروط وأحكام الضمان، قم بزيارة es.marsgaming.eu/es/terms

امتثال
يمكنك الاطلاع على إعلان المطابقة الخاص بالاتحاد الأوروبي للمنتج على www.marsgaming.eu/en/conformity لمزيد من المعلومات www.marsgaming.eu

التخلص من النفايات وإعادة التدوير
في نهاية العمر الافتراضي للمنتج، لا ينبغي التخلص منه مع النفايات المنزلية العادية. لتعزيز الاستدامة البيئية وضمان إدارة النفايات بشكل صحيح، يرجى نقل المنتج إلى مركز التجميع وإعادة التدوير المخصص.

اتصال
إذا كان لديك أي أسئلة أو مشاكل مع المنتج، فلا تتردد في الاتصال بنا: attcliente@biomag.es / +34945124598